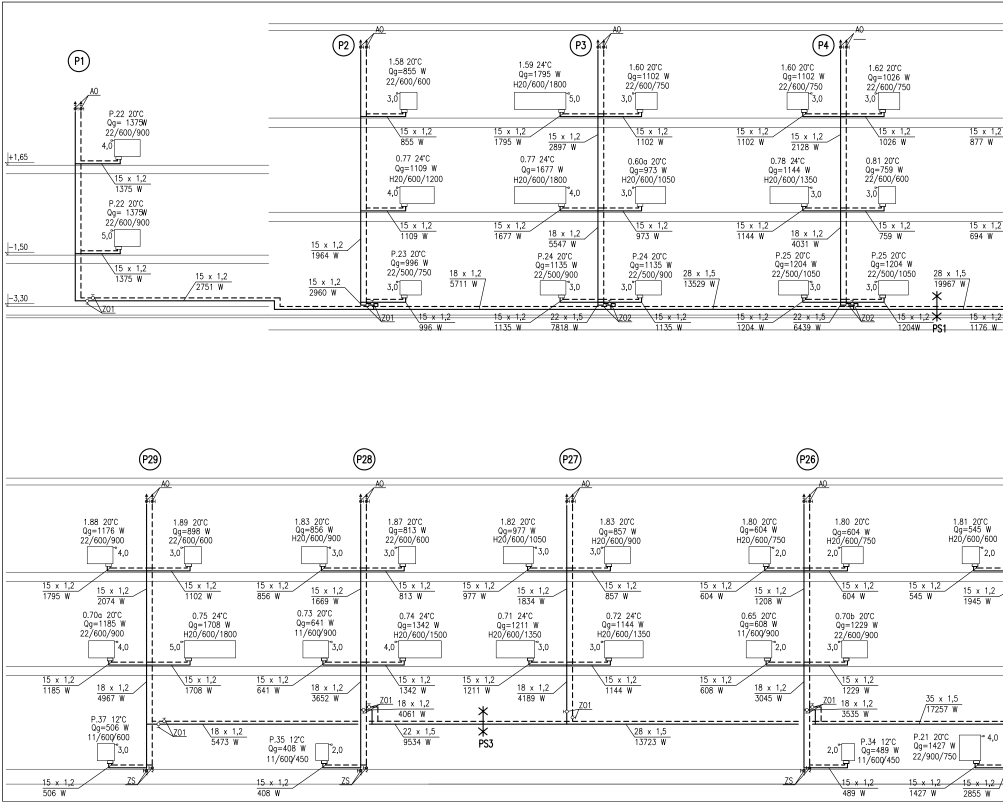
P1
AO
P.22 20°C
Qg= 1375W
22/600/900
4,0
+1,65
15 x 1,2
1375 W
P.22 20°C
Qg= 1375W
22/600/900
5,0
−1,50
15 x 1,2
1375 W
15 x 1,2
2751 W
−3,30
Z01
P2
AO
1.58 20°C
Qg=855 W
22/600/600
3,0
15 x 1,2
855 W
0.77 24°C
Qg=1109 W
H20/600/1200
4,0
15 x 1,2
1109 W
15 x 1,2
1964 W
P.23 20°C
Qg=996 W
22/500/750
3,0
15 x 1,2
2960 W
Z01
15 x 1,2
996 W
18 x 1,2
5711 W
1.59 24°C
Qg=1795 W
H20/600/1800
5,0
15 x 1,2
1795 W
15 x 1,2
2897 W
0.77 24°C
Qg=1677 W
H20/600/1800
4,0
15 x 1,2
1677 W
18 x 1,2
5547 W
P.24 20°C
Qg=1135 W
22/500/900
3,0
15 x 1,2
1135 W
22 x 1,5
7818 W
P3
AO
1.60 20°C
Qg=1102 W
22/600/750
3,0
15 x 1,2
1102 W
0.60a 20°C
Qg=973 W
H20/600/1050
3,0
15 x 1,2
973 W
P.24 20°C
Qg=1135 W
22/500/900
3,0
Z02
15 x 1,2
1135 W
28 x 1,5
13529 W
1.60 20°C
Qg=1102 W
22/600/750
3,0
15 x 1,2
1102 W
15 x 1,2
2128 W
0.78 24°C
Qg=1144 W
H20/600/1350
3,0
15 x 1,2
1144 W
18 x 1,2
4031 W
P.25 20°C
Qg=1204 W
22/500/1050
3,0
15 x 1,2
1204 W
22 x 1,5
6439 W
P4
AO
1.62 20°C
Qg=1026 W
22/600/750
3,0
15 x 1,2
1026 W
0.81 20°C
Qg=759 W
22/600/600
3,0
15 x 1,2
759 W
P.25 20°C
Qg=1204 W
22/500/1050
3,0
Z02
15 x 1,2
1204W
28 x 1,5
19967 W
PS1
15 x 1,2
877 W
15 x 1,2
694 W
15 x 1,2
1176 W
P29
AO
1.88 20°C
Qg=1176 W
22/600/900
4,0
15 x 1,2
1795 W
15 x 1,2
2074 W
1.89 20°C
Qg=898 W
22/600/600
3,0
15 x 1,2
1102 W
0.70a 20°C
Qg=1185 W
22/600/900
4,0
15 x 1,2
1185 W
18 x 1,2
4967 W
0.75 24°C
Qg=1708 W
H20/600/1800
5,0
15 x 1,2
1708 W
P.37 12°C
Qg=506 W
11/600/600
3,0
Z01
18 x 1,2
5473 W
ZS
15 x 1,2
506 W
P28
AO
1.83 20°C
Qg=856 W
H20/600/900
3,0
15 x 1,2
856 W
15 x 1,2
1669 W
1.87 20°C
Qg=813 W
22/600/600
3,0
15 x 1,2
813 W
0.73 20°C
Qg=641 W
11/600/900
3,0
15 x 1,2
641 W
18 x 1,2
3652 W
0.74 24°C
Qg=1342 W
H20/600/1500
4,0
15 x 1,2
1342 W
Z01
18 x 1,2
4061 W
P.35 12°C
Qg=408 W
11/600/450
2,0
22 x 1,5
9534 W
ZS
15 x 1,2
408 W
PS3
P27
AO
1.82 20°C
Qg=977 W
H20/600/1050
3,0
15 x 1,2
977 W
15 x 1,2
1834 W
1.83 20°C
Qg=857 W
H20/600/900
3,0
15 x 1,2
857 W
0.71 24°C
Qg=1211 W
H20/600/1350
3,0
15 x 1,2
1211 W
18 x 1,2
4189 W
0.72 24°C
Qg=1144 W
H20/600/1350
3,0
15 x 1,2
1144 W
Z01
28 x 1,5
13723 W
P26
AO
1.80 20°C
Qg=604 W
H20/600/750
2,0
15 x 1,2
604 W
15 x 1,2
1208 W
1.80 20°C
Qg=604 W
H20/600/750
2,0
15 x 1,2
604 W
0.65 20°C
Qg=608 W
11/600/900
2,0
15 x 1,2
608 W
18 x 1,2
3045 W
0.70b 20°C
Qg=1229 W
22/600/900
3,0
15 x 1,2
1229 W
Z01
18 x 1,2
3535 W
P.34 12°C
Qg=489 W
11/600/450
2,0
ZS
15 x 1,2
489 W
1.81 20°C
Qg=545 W
H20/600/600
2,0
15 x 1,2
545 W
15 x 1,2
1945 W
35 x 1,5
17257 W
P.21 20°C
Qg=1427 W
22/900/750
4,0
15 x 1,2
1427 W
15 x 1,2
2855 W

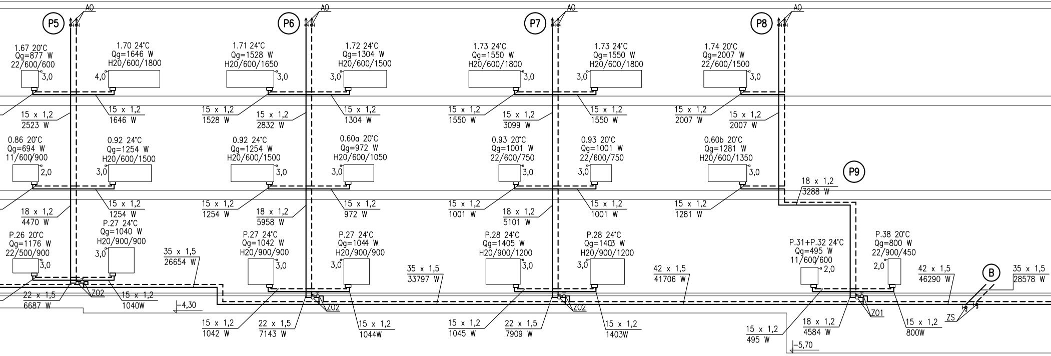
P5
A0
1.67 20°C
Qg=877 W
22/600/600
3,0
1.70 24°C
Qg=1646 W
H20/600/1800
4,0
15 x 1,2
1646 W
15 x 1,2
2523 W
0.86 20°C
Qg=694 W
11/600/900
2,0
0.92 24°C
Qg=1254 W
H20/600/1500
3,0
15 x 1,2
1254 W
18 x 1,2
4470 W
P.26 20°C
Qg=1176 W
22/500/900
3,0
P.27 24°C
Qg=1040 W
H20/900/900
3,0
35 x 1,5
26654 W
Z02
22 x 1,5
6687 W
15 x 1,2
1040W
-4,30
P6
A0
1.71 24°C
Qg=1528 W
H20/600/1650
3,0
1.72 24°C
Qg=1304 W
H20/600/1500
3,0
15 x 1,2
1528 W
15 x 1,2
2832 W
15 x 1,2
1304 W
0.92 24°C
Qg=1254 W
H20/600/1500
3,0
0.60a 20°C
Qg=972 W
H20/600/1050
3,0
15 x 1,2
1254 W
18 x 1,2
5958 W
15 x 1,2
972 W
P.27 24°C
Qg=1042 W
H20/900/900
3,0
P.27 24°C
Qg=1044 W
H20/900/900
3,0
35 x 1,5
33797 W
Z02
15 x 1,2
1042 W
22 x 1,5
7143 W
15 x 1,2
1044W
P7
A0
1.73 24°C
Qg=1550 W
H20/600/1800
3,0
1.73 24°C
Qg=1550 W
H20/600/1800
3,0
15 x 1,2
1550 W
15 x 1,2
3099 W
15 x 1,2
1550 W
0.93 20°C
Qg=1001 W
22/600/750
3,0
0.93 20°C
Qg=1001 W
22/600/750
3,0
15 x 1,2
1001 W
18 x 1,2
5101 W
15 x 1,2
1001 W
P.28 24°C
Qg=1405 W
H20/900/1200
3,0
P.28 24°C
Qg=1403 W
H20/900/1200
3,0
42 x 1,5
41706 W
Z02
15 x 1,2
1045 W
22 x 1,5
7909 W
15 x 1,2
1403W
P8
A0
1.74 20°C
Qg=2007 W
22/600/1500
3,0
15 x 1,2
2007 W
15 x 1,2
2007 W
0.60b 20°C
Qg=1281 W
H20/600/1350
3,0
15 x 1,2
1281 W
P9
18 x 1,2
3288 W
P.31+P.32 24°C
Qg=495 W
11/600/600
2,0
P.38 20°C
Qg=800 W
22/900/450
2,0
42 x 1,5
46290 W
B
35 x 1,5
28578 W
Z01
ZS
15 x 1,2
495 W
18 x 1,2
4584 W
15 x 1,2
800W
-5,70

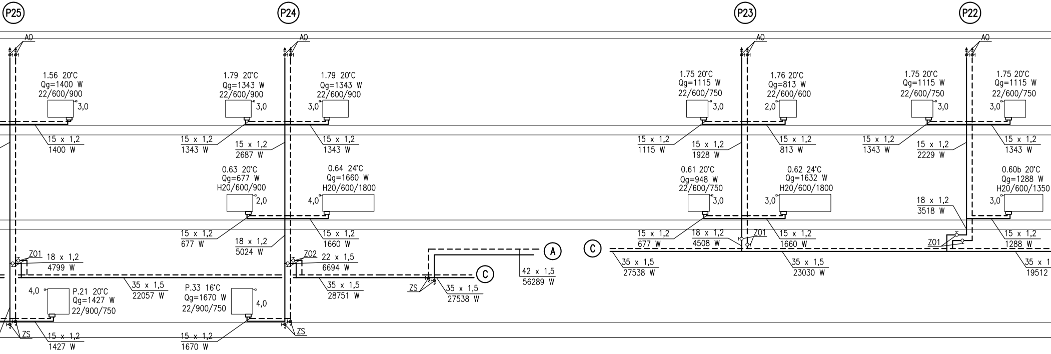
P25
A0
1.56 20°C
Qg=1400 W
22/600/900
3,0
15 x 1,2
1400 W
Z01
18 x 1,2
4799 W
35 x 1,5
22057 W
4,0
P.21 20°C
Qg=1427 W
22/900/750
ZS
15 x 1,2
1427 W
P24
A0
1.79 20°C
Qg=1343 W
22/600/900
3,0
1.79 20°C
Qg=1343 W
22/600/900
3,0
15 x 1,2
1343 W
15 x 1,2
2687 W
15 x 1,2
1343 W
0.63 20°C
Qg=677 W
H20/600/900
2,0
0.64 24°C
Qg=1660 W
H20/600/1800
4,0
15 x 1,2
677 W
18 x 1,2
5024 W
15 x 1,2
1660 W
Z02
22 x 1,5
6694 W
35 x 1,5
28751 W
P.33 16°C
Qg=1670 W
22/900/750
4,0
ZS
15 x 1,2
1670 W
ZS
35 x 1,5
27538 W
C
A
42 x 1,5
56289 W
C
35 x 1,5
27538 W
P23
A0
1.75 20°C
Qg=1115 W
22/600/750
3,0
1.76 20°C
Qg=813 W
22/600/600
2,0
15 x 1,2
1115 W
15 x 1,2
1928 W
15 x 1,2
813 W
0.61 20°C
Qg=948 W
22/600/750
3,0
0.62 24°C
Qg=1632 W
H20/600/1800
3,0
15 x 1,2
677 W
18 x 1,2
4508 W
Z01
15 x 1,2
1660 W
35 x 1,5
23030 W
P22
A0
1.75 20°C
Qg=1115 W
22/600/750
3,0
1.75 20°C
Qg=1115 W
22/600/750
3,0
15 x 1,2
1343 W
15 x 1,2
2229 W
15 x 1,2
1343 W
0.60b 20°C
Qg=1288 W
H20/600/1350
3,0
18 x 1,2
3518 W
Z01
15 x 1,2
1288 W
35 x 1
19512

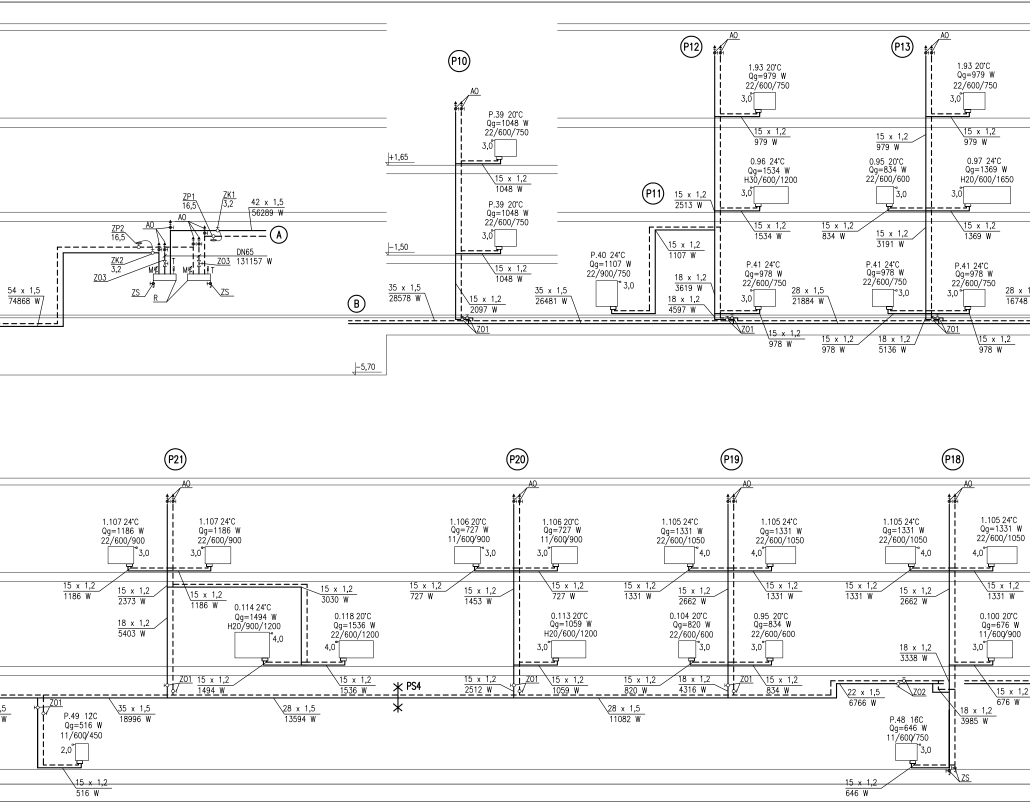
P10
P11
P12
P13
A0
P.39 20°C
Qg=1048 W
22/600/750
3,0
15 x 1,2
1048 W
+1,65
-1,50
35 x 1,5
28578 W
15 x 1,2
2097 W
Z01
-5,70
B
A
ZP1
16,5
ZK1
3,2
42 x 1,5
56289 W
ZP2
16,5
ZK2
3,2
Z03
DN65
131157 W
M
T
ZS
R
54 x 1,5
74868 W
35 x 1,5
26481 W
P.40 24°C
Qg=1107 W
22/900/750
15 x 1,2
1107 W
15 x 1,2
2513 W
18 x 1,2
3619 W
18 x 1,2
4597 W
1.93 20°C
Qg=979 W
22/600/750
15 x 1,2
979 W
0.96 24°C
Qg=1534 W
H30/600/1200
15 x 1,2
1534 W
P.41 24°C
Qg=978 W
22/600/750
15 x 1,2
978 W
28 x 1,5
21884 W
0.95 20°C
Qg=834 W
22/600/600
15 x 1,2
834 W
15 x 1,2
3191 W
18 x 1,2
5136 W
0.97 24°C
Qg=1369 W
H20/600/1650
15 x 1,2
1369 W
28 x 1
16748
P21
P20
P19
P18
1.107 24°C
Qg=1186 W
22/600/900
15 x 1,2
1186 W
15 x 1,2
2373 W
18 x 1,2
5403 W
0.114 24°C
Qg=1494 W
H20/900/1200
4,0
0.118 20°C
Qg=1536 W
22/600/1200
15 x 1,2
3030 W
15 x 1,2
1494 W
15 x 1,2
1536 W
PS4
35 x 1,5
18996 W
28 x 1,5
13594 W
P.49 12C
Qg=516 W
11/600/450
2,0
15 x 1,2
516 W
1.106 20°C
Qg=727 W
11/600/900
15 x 1,2
727 W
15 x 1,2
1453 W
0.113 20°C
Qg=1059 W
H20/600/1200
15 x 1,2
2512 W
15 x 1,2
1059 W
28 x 1,5
11082 W
1.105 24°C
Qg=1331 W
22/600/1050
15 x 1,2
1331 W
15 x 1,2
2662 W
0.104 20°C
Qg=820 W
22/600/600
15 x 1,2
820 W
18 x 1,2
4316 W
0.95 20°C
Qg=834 W
22/600/600
15 x 1,2
834 W
22 x 1,5
6766 W
Z02
18 x 1,2
3338 W
18 x 1,2
3985 W
0.100 20°C
Qg=676 W
11/600/900
15 x 1,2
676 W
P.48 16C
Qg=646 W
11/600/750
15 x 1,2
646 W
ZS

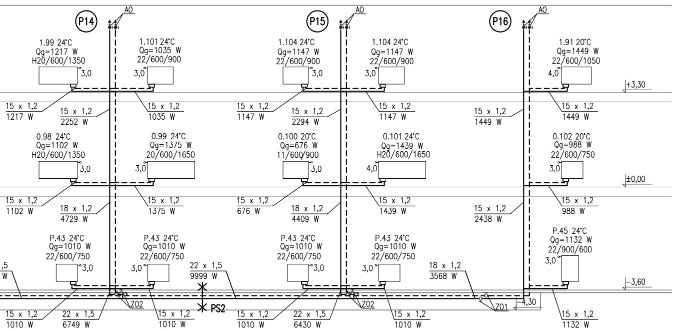
P14
P15
P16
AO
1.99 24°C
Qg=1217 W
H20/600/1350
1.101 24°C
Qg=1035 W
22/600/900
1.104 24°C
Qg=1147 W
22/600/900
1.104 24°C
Qg=1147 W
22/600/900
1.91 20°C
Qg=1449 W
22/600/1050
3,0
4,0
+3,30
15 x 1,2
1217 W
15 x 1,2
2252 W
15 x 1,2
1035 W
15 x 1,2
1147 W
15 x 1,2
2294 W
15 x 1,2
1147 W
15 x 1,2
1449 W
15 x 1,2
1449 W
0.98 24°C
Qg=1102 W
H20/600/1350
0.99 24°C
Qg=1375 W
20/600/1650
0.100 20°C
Qg=676 W
11/600/900
0.101 24°C
Qg=1439 W
H20/600/1650
0.102 20°C
Qg=988 W
22/600/750
±0,00
15 x 1,2
1102 W
18 x 1,2
4729 W
15 x 1,2
1375 W
15 x 1,2
676 W
18 x 1,2
4409 W
15 x 1,2
1439 W
15 x 1,2
2438 W
15 x 1,2
988 W
P.43 24°C
Qg=1010 W
22/600/750
P.45 24°C
Qg=1132 W
22/900/600
22 x 1,5
9999 W
18 x 1,2
3568 W
-3,60
-4,30
Z02
Z01
PS2
15 x 1,2
1010 W
22 x 1,5
6749 W
15 x 1,2
1010 W
15 x 1,2
1010 W
22 x 1,5
6430 W
15 x 1,2
1010 W
15 x 1,2
1132 W

UWAGI:

1) Przejścia przewodów przez przegrody należy prowadzić w tulejach ochronnych. Należy zastosować tuleję o średnicy wewnętrznej większej od średnicy zewnętrznej rury w izolacji.
2) Przejścia przewodów przez przegrody p.poż. należy uszczelnić opaską ogniochronną.
3) Na rzutach opisano wysokości prowadzenia osi rur w stosunku do poziomu ±0,00 budynku (poziom posadzki na kongygnacji parteru).
4) Ze względu na czytelność rzutów wszystkie średnce pokazano na rysunku rozwinięcia instalacji centralnego ogrzewania.
5) Nastawy wstępne pokazano na rozwinięciu instalacji centralnego ogrzewania.
6) Punkty stałe wykonać z elementów systemowych.
7) W miejscu montażu armatury na przewodach należy przewidzieć dostęp do tej armatury.
8) Podejścia do grzejników należy prowadzić po ścianie.
9) Głowne przewody c.o. należy zaizolować zgodnie z opisem technicznym.
10) Podejścia do grzejników należy pozostawić bez izolacji.
11) Grzejniki należy zamontować na konsolach ściennych.
12) Grzejniki należy zamontować 10cm nad poziomem posadzki lub nad poziomem osłony estetycznej (pomieszczenia P.23, P.24, P.25, P.26).
13) Piony c.o. prowadzone przez pomieszczenia należy osłonić estetycznie. Osłony estetyczne ujęte zostały w PB Architektury.
14). Przewody c.o. prowadzone po ścinach należy osłonić estystycznie. Osłony estetyczne ujęte zostały w PB Architektury.
15). Na obudowach estetycznych pionów c.o. w których zlokalizowano automatyczne odpowietrzniki należy zamontować kratki wentylacyjne o wymiarch 225 x 125mm.
16). Należy zapewnić dostęp rewizyjny do przewodów c.o. prowadzonych w istniejacych kanałach instalacyjnych.
17). Rzędne włączenie projektowanych przewodów c.o. w wymiennikowni (P.33) należy dostosować do istniejacych przewodów c.o.
18). W trakcie realizacji inwestycji w razie kolizji należy na bieżąco korygować trasy przewodów c.o.
19). W czasie montażu przewodów c.o. może zaistnieć konieczność demontażu istniejących kanałów wentylacyjnych. Po zamontowaniu przewodów c.o. kanały wentylacyjne należy odtworzyć.
22). Na przewodach c.o. zasilających Blok "D" należy zamontować: regulator ciśnienia (na powrocie) oraz ręczy zawór kryzujący (na zasilaniu).
23). Istniejące przewody c.o. oraz istniejące grzejniki należy zdemontować. Projektowaną instalację c.o. należy prowadzić po trasie istniejącej zdemontowanej instalacji c.o.
24). Przewody c.o. zaslające łacznik należy pozostawić zaślepione.
25). W pomieszczeniu wymiennikowni (P.33) w szachcie należy wykonać otwór umożliwiający demontaż i ponowny montaż rurociągów. Po zamontowaniu projektowanych przewodów szacht należy odtworzyć.

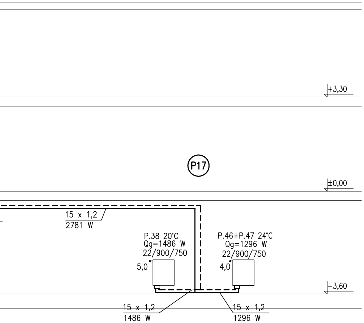
+3,30
P17
±0,00
15 x 1,2
2781 W
P.38 20°C
Qg=1486 W
22/900/750
P.46+P.47 24°C
Qg=1296 W
22/900/750
5,0
4,0
-3,60
15 x 1,2
1486 W
15 x 1,2
1296 W

LEGENDA:

——— – projektowane przewody centralnego ogrzewania – zasilanie
— — — – projektowane przewody centralnego ogrzewania – powrót
1.106 20°C – numer pomieszczenia temperatura w pomieszczeniu
Qg=727 W – obliczeniowa moc grzejnika
11/600/900 – oznaczenie grzejnika: typ/wysokość/długość
3,0 – nastawa wstępna
– projektowany grzejnik płytowy
P1 – numer pionu instalacji grzewczej

UWAGA:

Wykaz zastosowanej armatury dla instalacji centralnego znajduje się w załączniku 3 do opisu.

PRAWA AUTORSKIE ZASTRZEŻONE

temat:
TERMOMODERNIZACJA BUDYNKU OBWODU LECZNICTWA KOLEJOWEGO SP ZOZ W SKARŻYSKU-KAMIENNEJ PRZY ULICY SOKOLEJ 50, DZ. 88/5, 88/8, 88/10, 88/27, 88/28, 88/36

ABRISS
PRACOWNIA
ARCHITEKTONICZNA

26-130 Suchedniów ul.Warszawska 118b
tel 41 344 49 40, kom 501 439 849, fax 701 280 118
www.abriss.pl, e-mail: abriss@architekci.pl

stadium: PROJEKT BUDOWLANY
branża: SANITARNA
projektował: mgr inż. Renata Łach
podpis:
nr upr.: SWK/0041/POOS/09
data: 05.2014r.
rysunek: Rozwinięcie Instalacji centralnego ogrzewania
licencja: REVIT AUTOCAD INTELLICAD ARCON MEGACAD
skala: 1:100
nr rys.: S04
nr str.: -